Réglage de la finesse de la mouture

Préparez une excellente tasse de café avec le moulin manuel CLASS. Le secret d'un bon café tient notamment à la fraîcheur de sa mouture. Ce moulin en bois et en acier, solide, élégant et durable, vous invite à découvrir le café autrement. Son style rétro décore toutes les pièces de la maison. Selon les spécialistes du café, rien ne vaut des grains fraîchement moulus pour savourer toute la complexité de leurs arômes.

Le réglage en quatre étapes

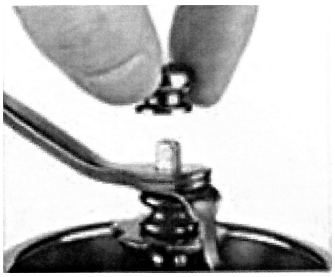

1. Retirez l'écrou.

Dévissez l'écrou situé au sommet de l'axe.

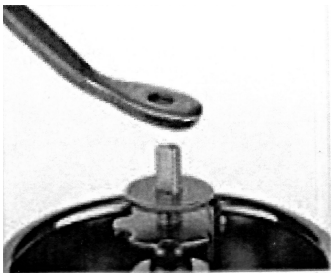

2. Retirez la manivelle.

Soulevez la manivelle pour la dégager de l'axe.

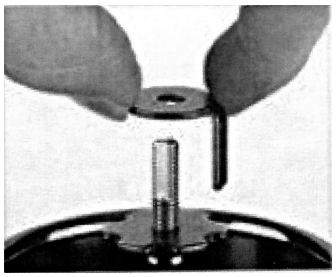

3. Retirez le verrou.

Un serrage excessif de la plaque de réglage risque d'endommager le mécanisme.

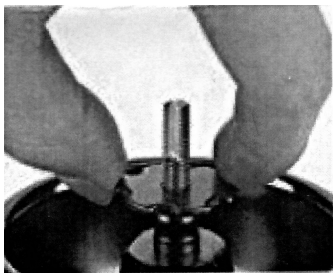

4. Réglez la mouture.

Tournez la plaque vers le haut pour une mouture plus grossière, vers le bas pour une mouture plus fine.

Les pièces du moulin

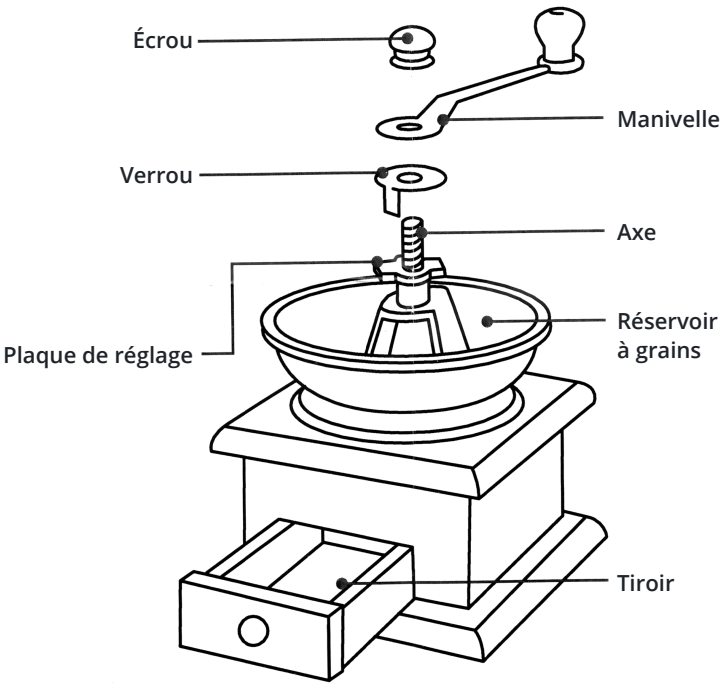

Réglage et remontage

Démontage

Dévissez l'écrou, retirez la manivelle puis dégagez le verrou.

Mouture plus grossière

Faites monter la plaque de réglage pour augmenter l'écartement des meules.

Mouture plus fine

Faites descendre la plaque de réglage pour réduire l'écartement des meules.

Remontage

Après la mouture, replacez le verrou sur l'axe pour immobiliser la plaque de réglage, puis remontez la manivelle.